Produktdetails

1. Europäische Stil Friseurstühle wie 18-19 Jahrhunderte;
2. Echtes Leder, manuelles Gießen und Schnitzen;
3. Jedes Teil wird vom Formedelstahl, gute Qualität und glatt ohne irgendeine Verzerrung oder Blase gebildet.
4. Manuell poliert, shinny genau wie Spiegel.
5. Jede Schraube besteht aus rostfreiem Stahl.
6. Es gibt keine Schweißstelle auf dem Stuhl. Alle Teile sind mit Schrauben verbunden.
7. Kopfstütze kann angehoben und eingestellt werden
8. Mit Fußstützenunterstützung kann der ganze Stuhl flach geschlafen werden
9. Stark genug, auch du kannst auf der Fußstütze stehen.
10. Paket: Holzkiste

Produktionsprozess: Formenbearbeitung - Paket

Neues Design (Klicken Sie hier):

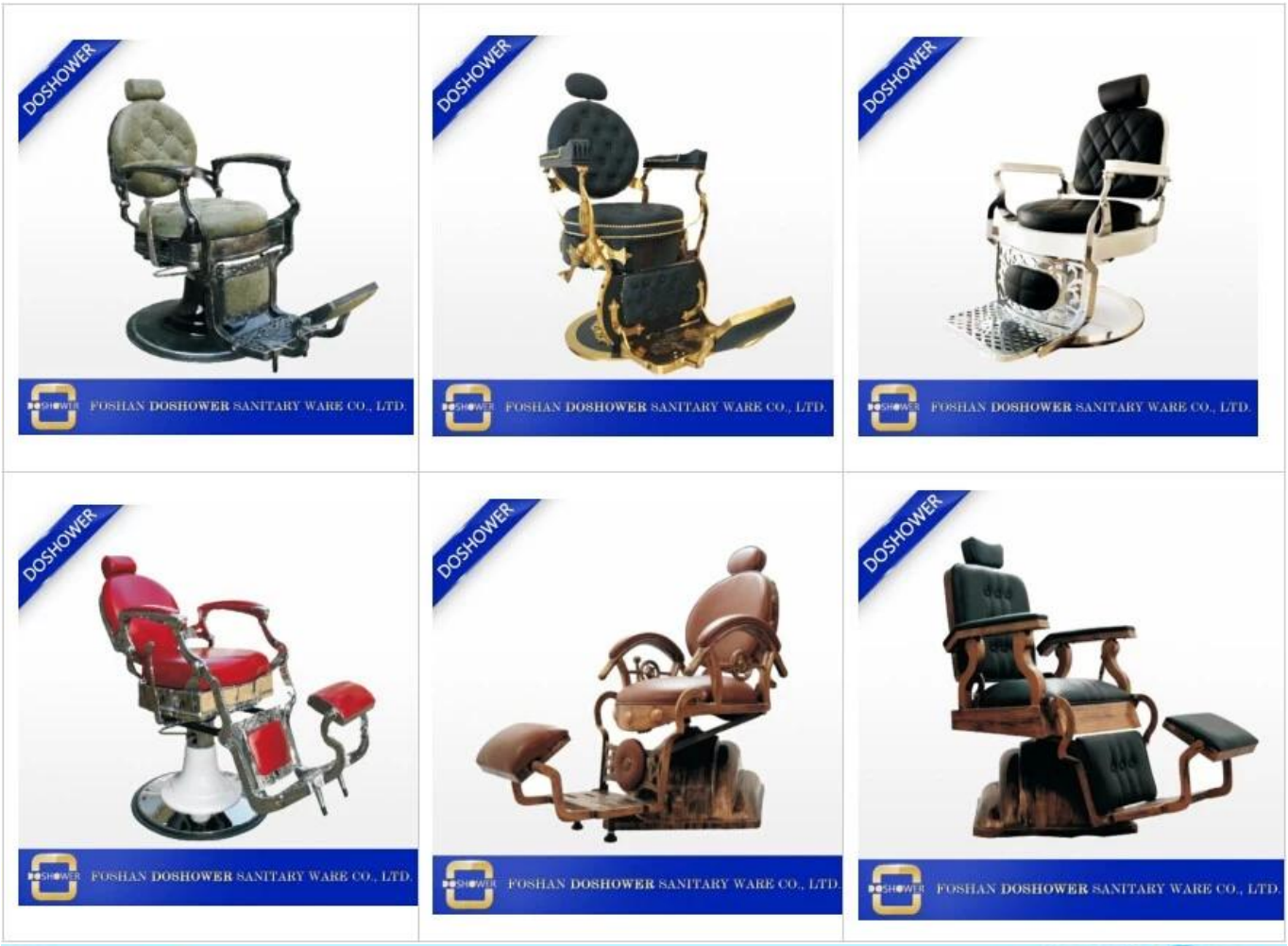

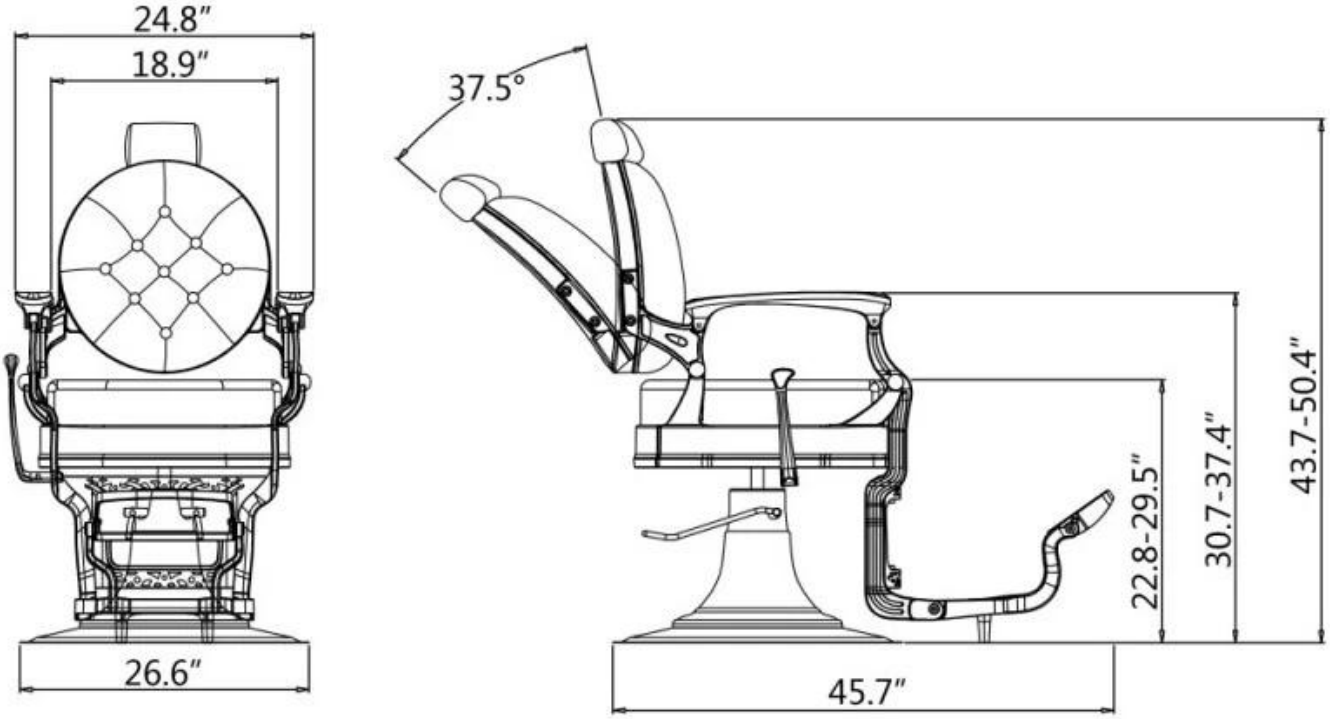
24.8″
18.9″
26.6″
37.5°
22.8-29.5″
30.7-37.4″
43.7-50.4″
45.7″

Other
Furniture

Verpackung & Lieferung

EIN. Jeder Artikel wird von QC streng kontrolliert und bietet mehr Pflege für Ihre Artikel.

B.Jeder Karton wird gut verpackt und vorab getestet, um die Fracht zu liefernzu Ihrer Tür ohne irgendwelche Schäden.

Unsere Dienstleistungen

Geschäftsidee:

Unsere Botschaft ist einfach: In einer Branche, die in Gleichheit verstrickt ist, versprechen wir, dass unsere Führung und Erfahrung dazu führen wird, dass continuum foot spas völlig anders sind und sich ganz dem überlegenen Design, der Qualität und dem Kundenservice verschrieben haben.

Service-Idee:

1.24 Stunden online: Wir sind eines der Mitglieder der Top-5-Spa-Salon Geräte Unternehmen in China.

2.OEM zur Verfügung gestellt: Bereitstellung von kundenspezifischen Service in Bezug auf das Design des Kunden.

3. schnelle Lieferung: produktionszeit ist 15-20 tage.

Warum Uns Wählen?

1.Enterprise Eigenschaften

Gegründet im Jahr 2004 und durch sein Engagement für Innovation, Qualität und Unterstützung, ist Doshower Inc. heute der größte Pediküre-Spa-Konzern der Welt mit dem Ziel, Ihr Schlüssel zum Salon Erfolg zu sein.

2. Unsere Fähigkeiten

Jeden Monat haben wir ein neues Design. Wir bieten folgende Salonmöbel an, von denen viele zu unseren aktuellen Spa-Pedikürestuhllinien passen.

3. Unsere Stärke

Unsere Pediküre Stuhl sind UL & CE aufgeführt. Alle Stühle werden vollständig getestet, bevor wir versenden. Wir verwenden nur die hochwertigen Komponenten und jeder Stuhl wird eine große Garantie haben.

4. Ausstellungshalle

Unsere Produkte werden nach Amerika, Kanada, Italien, Australien, Südostasien, Europa und Deutschland verkauft.

Unsere Firma hat fast hundert Agenturen in mittleren und großen Städten und bildet ein perfektes Vertriebsservice-System.