Produktdetails

professionelle spa und salon trolley trolleys salon trolley fabrik china beauty salon trolley hersteller

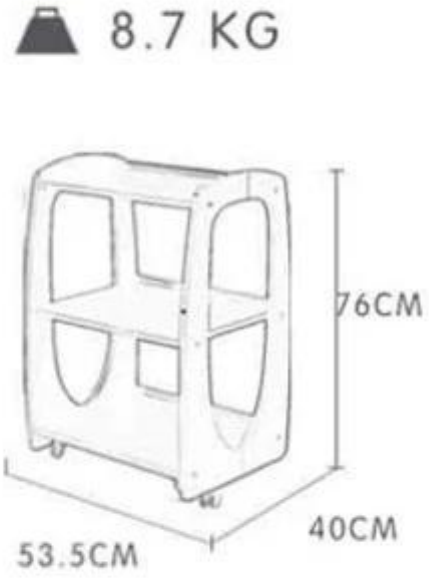

Produktdetails

Name	professionelle spa und salon trolley trolleys salon trolley fabrik china beauty salon trolley hersteller		
Modell Nr.	DS-BT-10	Größe	535L * 760H * 400Wmm
Beschreibung	Salonwagen	Farbe	Beispielmuster
MOQ	30 Stück	**Lieferzeit**	25 Tage
Zahlungsbedingungen	T / T, Western Union	Ladeport	Guangzhou Hafen

INTERRELATED Stück Möbel

Unsere Dienstleistungen

1. Elegantes Design, hervorragende Verarbeitung.

2. Hohe Qualität, wettbewerbsfähige Preise, langlebig.

3. Haben Sie strenge Qualitätskontrolle in jedem produzierenden Verfahren.

4.Jede Produktqualität überprüft & vor dem Packen gereinigt.

5. Wir versuchen unser Bestes, um Kunden zu helfen, wenn es irgendein Problem gibt.

6. Qualität und vertrauenswürdige QC-Mitarbeiter, strenge Qualitätskontrolle in allen Prozessen.

Verpackung und Versand

Our Factory

DOSHOWER SANITARY WARE CO.,LTD.
FOSHAN DOSHOWER
SANITARY WARE CO., LTD.

1. Unsere Dienstleistungen

Geschäftsidee:

Unsere Botschaft ist einfach: In einer Branche, die in Gleichheit verstrickt ist, versprechen wir, dass unsere Führung und Erfahrung dazu führen wird, dass continuum foot spas völlig anders sind und sich ganz dem überlegenen Design, der Qualität und dem Kundenservice verschrieben haben.

Service-Idee:

1. 24 Stunden online: Wir sind eines der Mitglieder der Top 5 Spa Salon Ausrüstungen Unternehmen in China.
1.OEM zur Verfügung gestellt: Bereitstellung von kundenspezifischen Service in Bezug auf das Design des Kunden.
2. schnelle Lieferung: produktionszeit ist 15-20 tage.

Warum wählen Sie uns?

1.Enterprise Eigenschaften

Gegründet im Jahr 2004 und durch sein Engagement für Innovation, Qualität und Unterstützung, ist Doshower Inc. heute der größte Pediküre-Spa-Konzern der Welt mit dem Ziel, Ihr Schlüssel zum Salon Erfolg zu sein.

2. Unsere Fähigkeiten

Jeden Monat haben wir ein neues Design. Wir bieten folgende Salonmöbel an, von denen viele zu unseren aktuellen Spa-Pedikürestuhllinien passen.

3. Unsere Stärke

Unsere Pediküre Stuhl sind UL & CE aufgeführt. Alle Stühle werden vollständig getestet, bevor wir versenden. Wir verwenden nur die hochwertigen Komponenten und jeder Stuhl wird eine große Garantie haben.

4.Ausstellung Hall

Unsere Produkte werden nach Amerika, Kanada, Italien, Australien, Südostasien, Europa und Deutschland verkauft.
Unsere Firma hat fast hundert Agenturen in mittleren und großen Städten und bildet ein perfektes Vertriebsservice-System.

Kontaktiere uns

Tel	+86 18064687502
wechat	+86 18064687502
WhatsApp	+86 18064687502
Netz	www.pedicurespamanufacturer.com
Hinzufügen	Nr. 7, 8, Bldg. 8, Bereich A, Foshan International Sanitärkeramik Sanitär-Stadt, Foshan, Guangdong, China.