suministros de peluquería silla de barbero anuncian polo para peluquería

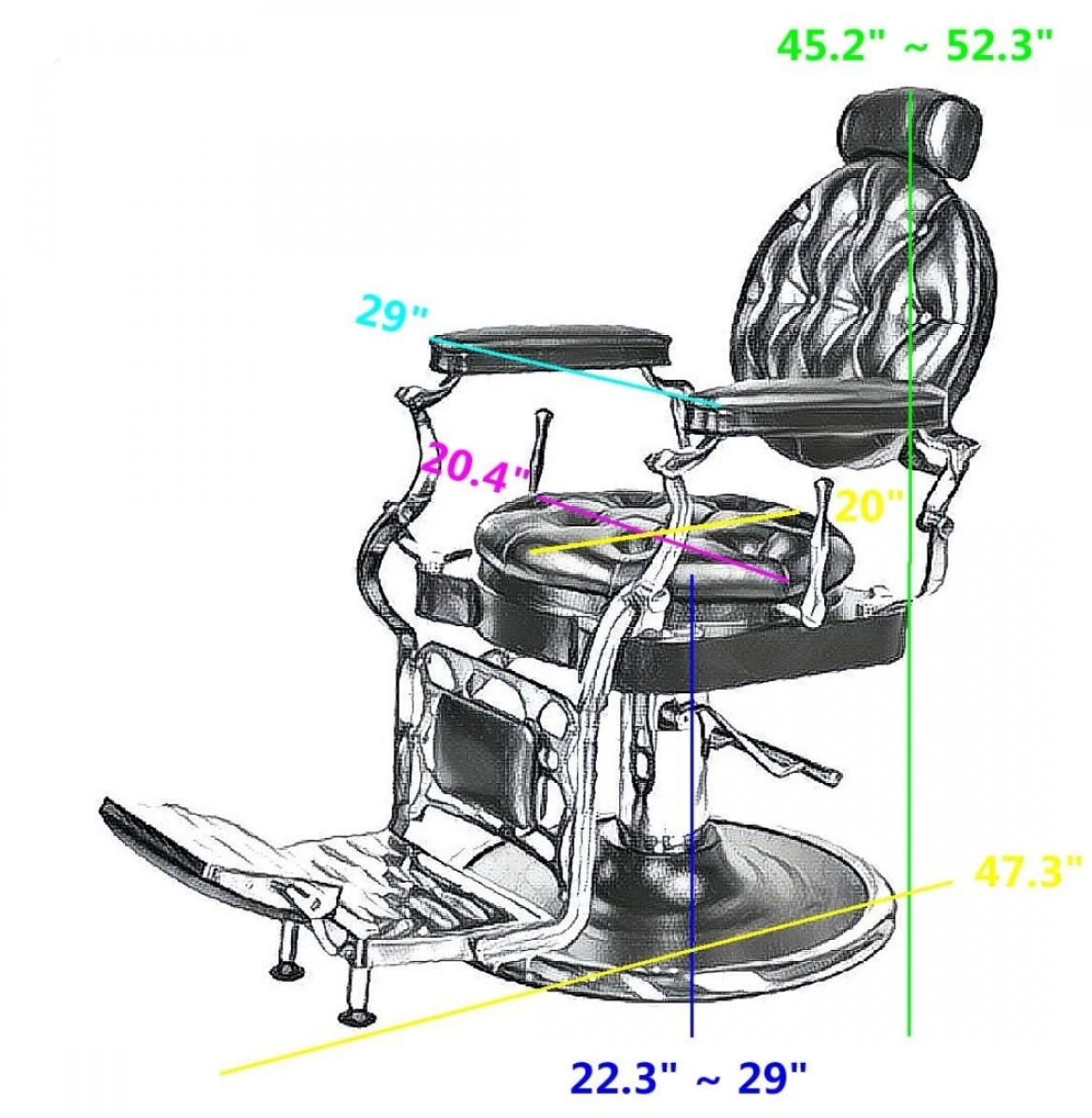

detalles del producto

DECRIPCION	La silla de peluquero es una silla reclinable gris de gran potencia y diseño vintage. La sólida calidad de construcción junto con un cómodo asiento espacioso lo convierten en una excelente opción para cualquier salón. La silla cuenta con una construcción robusta, con una base redonda de cromo, una bomba hidráulica resistente y un reposacabezas ajustable / extraíble. El asiento acolchado está forrado con espuma gruesa y duradera para brindar un poco más de comodidad. El reposapiés se eleva a medida que se reclina la silla, y la palanca reclinable en el lado de la silla permite que la silla se recline hasta 45 grados. La silla puede contener hasta 150kgs.

CARACTERISTICAS:

- Profesional salón silla
- Opcional PU cuero Pleather
- Fácil a limpiar
- Acolchado Apoyabrazos

- Elegante y Robusto Base Redonda "Clásica"
- Hidráulico Levantar
- Reclinable a 45 grados
- Suave felpa espuma amortiguar

INSTALACIÓN:

- Hacer no abierto la caja de cartón con una agudo herramienta como esta mayo dañar la producto dentro
- Lugar la silla base en la piso y suavemente lugar la silla en parte superior de la base
- los silla debería cuña en juntos

Nuevo diseño:

Fotos de peluqueria

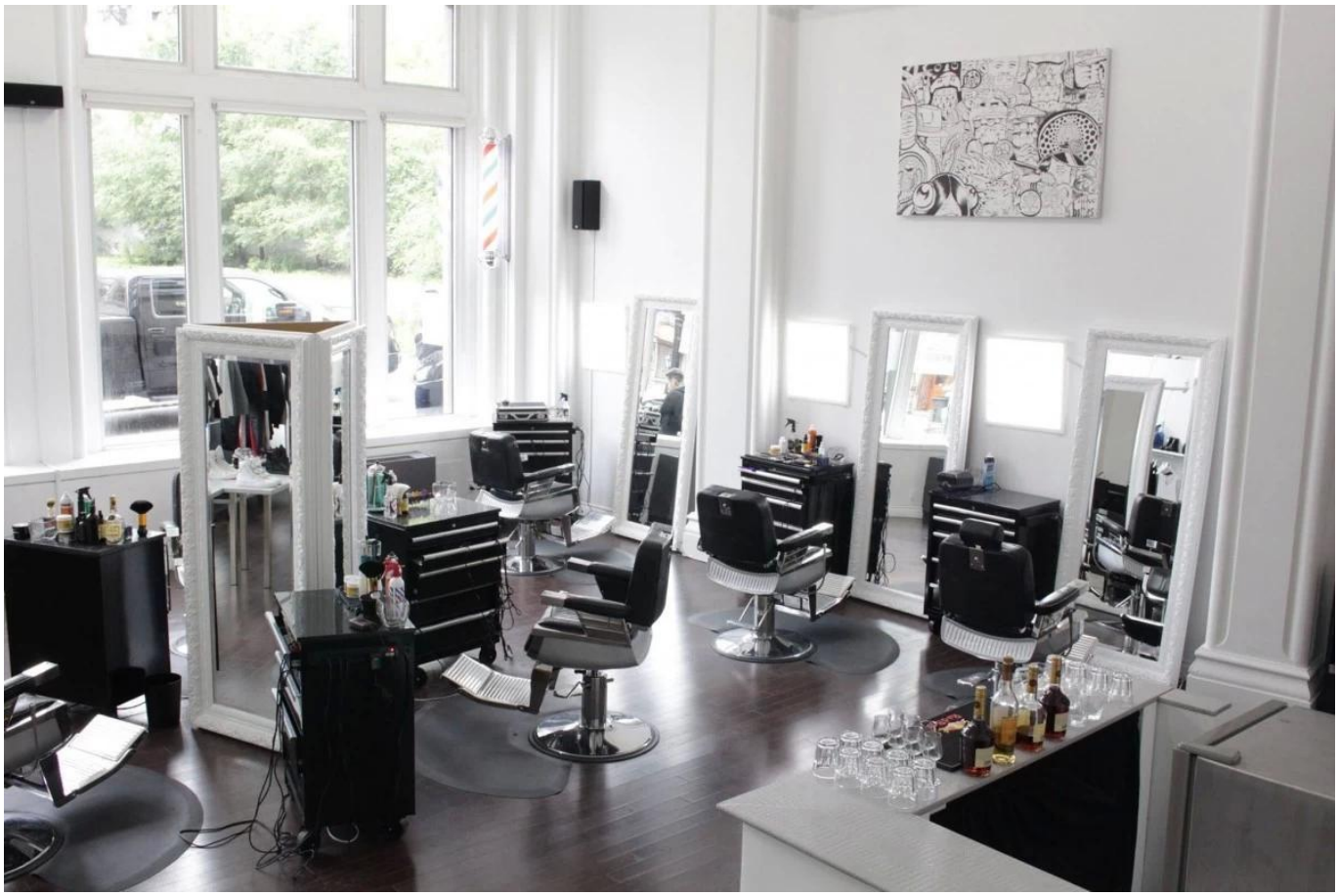

BARBAARD
BARBAARD

PROFESSIONAL PACKAGING
STRONG PACKING, FAST TRANSPORTION

PROFESSIONAL FACTORY

Provide you with the finest Pedicure Spas & Pedicure equipment at the best prices worldwide.

Embalaje y & Entrega

A.Cada artículo será controlado estrictamente por QC, brindándole más atención a sus artículos.

SEGUNDO. Cada caja estará bien envuelta y se le darán pruebas anticipadas para que la carga se entregue en su puerta sin daños.

Nuestros servicios

Idea de negocio:

Nuestro mensaje es simple: en una industria emparentada, prometemos que nuestro liderazgo y nuestra experiencia harán que los spas para pies continuos sean totalmente diferentes y estén totalmente comprometidos con el diseño, la calidad y el servicio al cliente superiores.

Idea de servicio:

1.24 horas en línea: somos uno de los miembros de las 5 principales empresas de equipos de salones de spa en China.

2.OEM proporcionado: Proporcionar un servicio personalizado en relación con el diseño de los clientes.

3. Entrega rápida: el tiempo de producción es de 15-20 días.

¿Por qué elegirnos?

1. Características de la empresa

Fundada en 2004 y a través de su compromiso con la innovación, la calidad y el soporte, Doshower Inc. es hoy en día la corporación de spa de pedicura más grande del mundo con un impulso para ser su clave para el éxito del salón.

2. Nuestras habilidades

Cada mes tenemos un nuevo diseño. Ofrecemos los siguientes muebles de salón, muchos de los cuales combinan con nuestras líneas actuales de sillas de pedicura de spa.

3. nuestra fuerza

Nuestra silla de pedicura está certificada por UL y & CE. Todas las sillas se probarán completamente antes de su envío. Solo usamos componentes de alta calidad y cada silla tendrá una gran garantía.

4. sala de exposiciones

Nuestros productos se venden a Estados Unidos, Canadá, Italia, Australia, Sudeste de Asia, Europa y Alemania.

Nuestra empresa cuenta con cerca de cien agencias en ciudades medianas y grandes, que forman un sistema de servicio de distribución perfecto.

suministros de peluquería silla de barbero anuncian polo para peluquería

Contacto NOSOTROS

WhatsApp / Wechat: +86 18064687502

Correo electrónico: salon@doshower.com

Skype: salon@doshower.com